RIHO Climate Systems

RIHO VK-VERDELER

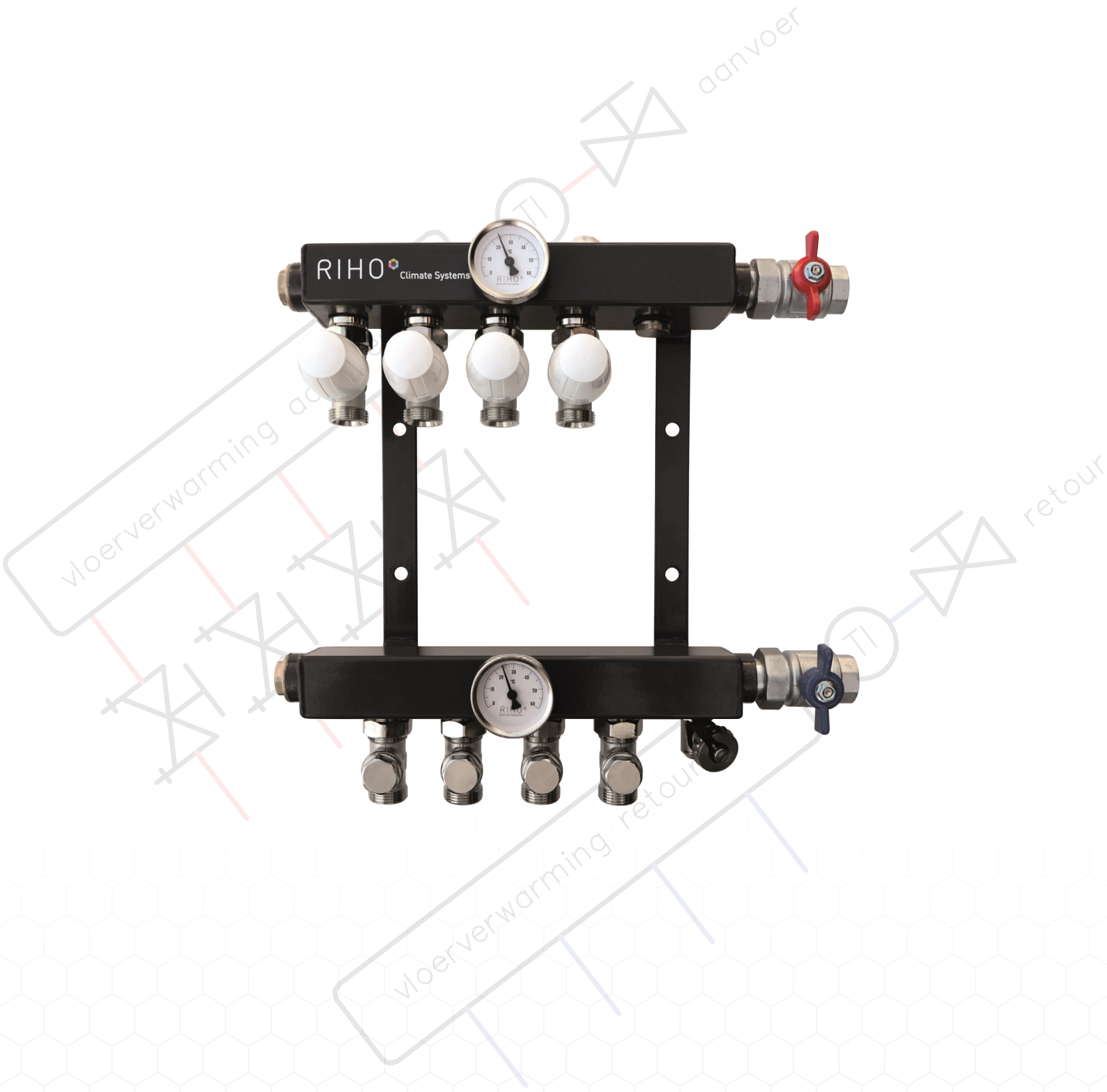

WWW.RIHOCLIMATESYSTEMS.NL

RIHO Climate Systems

RIHO VK-VERDELER

De RIHO VK-verdeler wordt toegepast bij installaties met een laag temperatuur verwarmingsysteem en/of hoog temperatuur koelingsysteem (bijv. warmtepomp). De aanvoertemperatuur wordt bepaald door de (voor) mengregeling in de installatie. De verdeler is geschikt voor zowel verwarming als koeling. De geïntegreerde aanvoerventielen op de secundaire groepen zijn voorzien van een instelbare debietregeling.

Middels de losse montagebeugel is het mogelijk de verdeler zowel links als rechts aan te sluiten.

Toepassingen:
- vloerverwarming in woning- en utiliteitsbouw
- vloer-, wand- en plafondkoeling als passieve koeling
- hoofd- en basisverwarming

Aansluitdiameter primair:
1 t/m 9 groeps: DN 20 (3/4")
10 t/m 15 groeps: DN 25 (1")

Artnr	Groepen	H x B x D (mm)
RT01-0502	2-groeps	420 x 335 x 120
RT01-0503	3-groeps	420 x 385 x 120
RT01-0504	4-groeps	420 x 435 x 120
RT01-0505	5-groeps	420 x 485 x 120
RT01-0506	6-groeps	420 x 535 x 120
RT01-0507	7-groeps	420 x 585 x 120
RT01-0508	8-groeps	420 x 635 x 120
RT01-0509	9-groeps	420 x 685 x 120
RT01-0510	10-groeps	420 x 735 x 120
RT01-0511	11-groeps	420 x 785 x 120
RT01-0512	12-groeps	420 x 835 x 120
RT01-0513	13-groeps	420 x 885 x 120
RT01-0514	14-groeps	420 x 935 x 120
RT01-0515	15-groeps	420 x 985 x 120

Optioneel	
RT01-7001	Debietmeters
RT09-2230	RIHOThermomotor 230V NC M30x1.5
RT09-2024	RIHO Thermomotor 24V NC M30x1.5

Principeschema

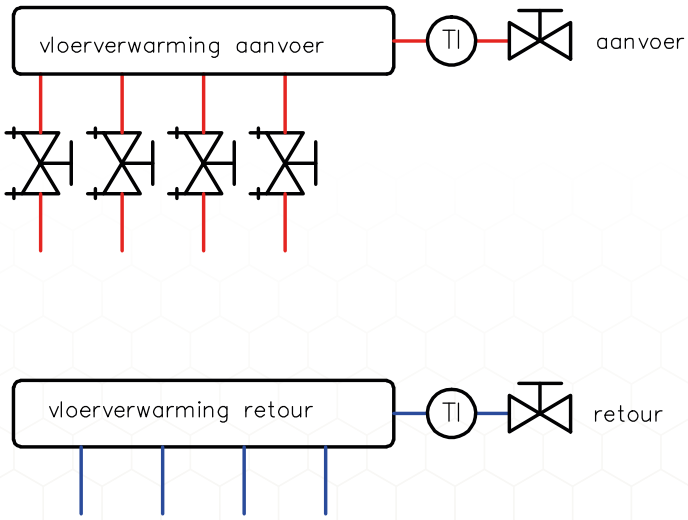

Garantiebepaling: Garantie verdeler en componenten: 2 jaar (bij toepassing diffusiedichte leiding volgens DIN 4726)

NIJVERHEIDSWEG 3 | 7251 JV VORDEN | T. 0575 - 55 59 99 | F. 0575 - 55 59 43 | M. INFO@RIHOCLIMATESYSTEMS.NL | I. WWW.RIHOCLIMATESYSTEMS.NL